日付：R06. 10/07

UJ GROUP 車両チェックシート　管理番号：P0633033

車両情報

車名	初年度登録	型式	形状	車台番号
UDトラックス	平成24年4月	QKG-CD5ZA	アルミ平	CD5ZA-10009

走行	馬力	シフト	ブレーキ	ボディ内寸
748,148km	380PS/279KW	A/T　エスコット　１２速	エアー	長：9,600 mm 幅：2,370 mm 高：880 mm 門高： mm

◎：良好　○：通常走行問題なし　△：要修理　／：装備無し　※あくまでも当社判断基準によるものです

◤ エンジン

点検項目	結果	状態
異音	◎	
オイル混入	◎	
オイル漏れ	○	ロッカーカバー エンジン後部漏れ
水混入	◎	
水漏れ	◎	
燃料漏れ	◎	
排気	◎	
マフラー	◎	
ターボ	◎	
冷却水吹返	◎	

◤ ミッション

点検項目	結果	状態
ギア鳴き	◎	
ギア抜け	◎	
クラッチ	／	
異音	◎	
オイル漏れ	◎	
リターダ	／	

◤ 電装関係

点検項目	結果	状態
エアコン	◎	
スターター	◎	
オルタネーター	◎	
P/W（運転席）	◎	
P/W（助手席）	◎	
坂道発進装置	◎	
異常ランプ	◎	
オーディオ	◎	
バックカメラ	／	
電格ミラー	◎	
ETC	／	
タコグラフ	◎	デジタル

◤ 上物仕様

点検項目	結果	状態
床材質	／	木材

◤ キャビン

点検項目	結果	状態
シート	○	えぐれ
ヘッドライト	◎	
ウィンカー	◎	
ワイパー	◎	
ミラー	◎	

◤ 走行関係

点検項目	結果	状態
リーフサス	◎	
エアサス	◎	
パワステ	◎	
ハンドル	◎	
燃料タンク	○	スチール 300L

◤ デフ

点検項目	結果	状態
異音	◎	
オイル漏れ	◎	
デフロック	／	

特記事項

記録簿　()

◤ タイヤ残量

単位：mm

	8	8	
	—	—	
2	3	0	1
1	1	2	2
スペア		—	—

◤ タイヤサイズ

	275/80R22.5	275/80R22.5	
	—	—	
275/80R22.5	275/80R22.5	275/80R22.5	275/80R22.5
275/80R22.5	275/80R22.5	275/80R22.5	275/80R22.5
スペア		—	—

素材：スチール　備考：

上物仕様

上物名	メーカー	型式「製造番号」	年式
アルミ平			
【備考】リヤエアサス、床フック10対			
【備考】			
【備考】			

外装状態

キャブコーション	フレーム番号	フレームのさび	飛石

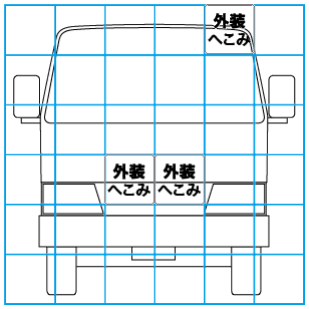

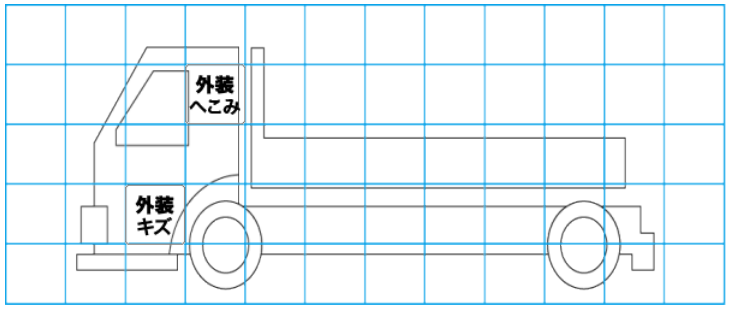

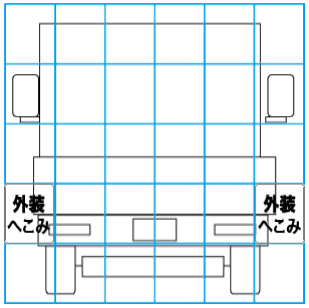

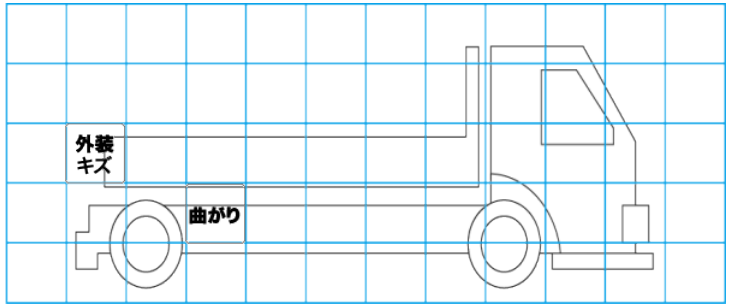

【外装】

外装キズ	外装へこみ	うき	曲がり	サビ	補修跡	割れ

【ボデー内】

庫内キズ	庫内へこみ	庫内穴あき	床汚れ