日付：R06. 10/09

UJ GROUP 車両チェックシート　管理番号：P0435067

車両情報

車名	初年度登録	型式	形状	車台番号
三菱ふそう	平成23年6月	SKG-FEB50	冷凍バン	FEB50-500793

走行	馬力	シフト	ブレーキ	ボディ内寸
約 410,000km	150PS/110KW	A/T　デュオニック　5速	バキューム	長：4,400 mm 幅：1,900 mm 高：1,800 mm 門高：1,600 mm

◎：良好　○：通常走行問題なし　△：要修理　／：装備無し　※あくまでも当社判断基準によるものです

エンジン

点検項目	結果	状態
異音		点検不可
オイル混入	◎	
オイル漏れ		点検不可
水混入	◎	
水漏れ		点検不可
燃料漏れ		点検不可
排気		点検不可
マフラー	△	取り外してある
ターボ	△	バラしてある
冷却水吹返		点検不可

ミッション

点検項目	結果	状態
ギア鳴き		点検不可
ギア抜け		点検不可
クラッチ		点検不可
異音		点検不可
オイル漏れ	◎	
リターダ	／	

電装関係

点検項目	結果	状態
エアコン		点検不可
スターター		点検不可
オルタネーター		点検不可
P/W（運転席）	◎	
P/W（助手席）	◎	
坂道発進装置	／	
異常ランプ		点検不可
オーディオ		点検不可
バックカメラ		点検不可
電格ミラー	◎	
ETC		点検不可
タコグラフ		点検不可

上物仕様

点検項目	結果	状態
床材質	/	アルミ I型キーストン

キャビン

点検項目	結果	状態
シート	○	破れ、へたり、 タバコ穴、擦れ
ヘッドライト	◎	ハロゲン
ウィンカー	◎	
ワイパー	◎	
ミラー	△	左側ミラー欠品

走行関係

点検項目	結果	状態
リーフサス	◎	
エアサス	／	
パワステ		点検不可
ハンドル	○	擦れ
燃料タンク	◎	スチール 100L

デフ

点検項目	結果	状態
異音		点検不可
オイル漏れ	◎	
デフロック	／	

特記事項　ターボ　ダイナモ　配線　マフラーバラしてある
左側ミラー欠品
サブタンクキャップ欠品

記録簿　有（）

タイヤ残量

単位：mm

	4	3	
	—	—	
3	4	3	3
—	—	—	—
スペア		0	—

タイヤサイズ

	205/85R16	205/85R16	
	—	—	
205/85R16	205/85R16	205/85R16	205/85R16
—	—	—	—
スペア		205/85R16	—

素材：スチール　備考：

上物仕様

上物名	メーカー	型式「製造番号」	年式
冷凍バン	日本トレクス	「90-110319-1」	(不明)
【備考】庫内灯３つ　ラッシング2段　水抜き穴4ヶ所			
冷凍機／直結	菱重	TDJS50A-L2M 「161600057BL」	(不明)
【備考】電源入らない			
【備考】			

外装状態

キャブコーション	フレーム番号	フレームのさび	飛石
有	確認済	小	無

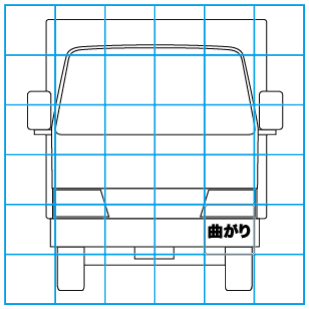

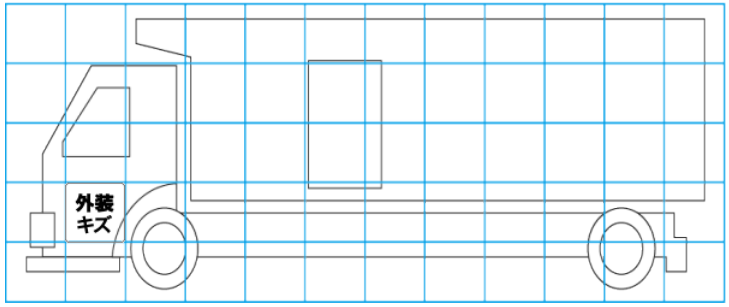

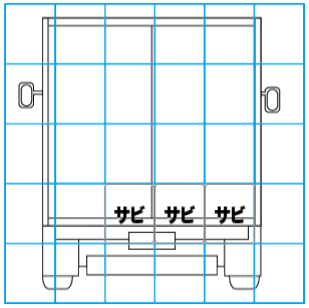

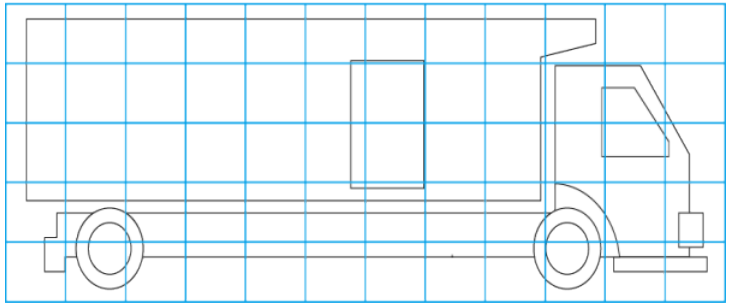

【外装】　【ボデー内】

外装キズ	外装へこみ	うき	曲がり	サビ	補修跡	割れ	庫内キズ	庫内へこみ	庫内穴あき	床汚れ